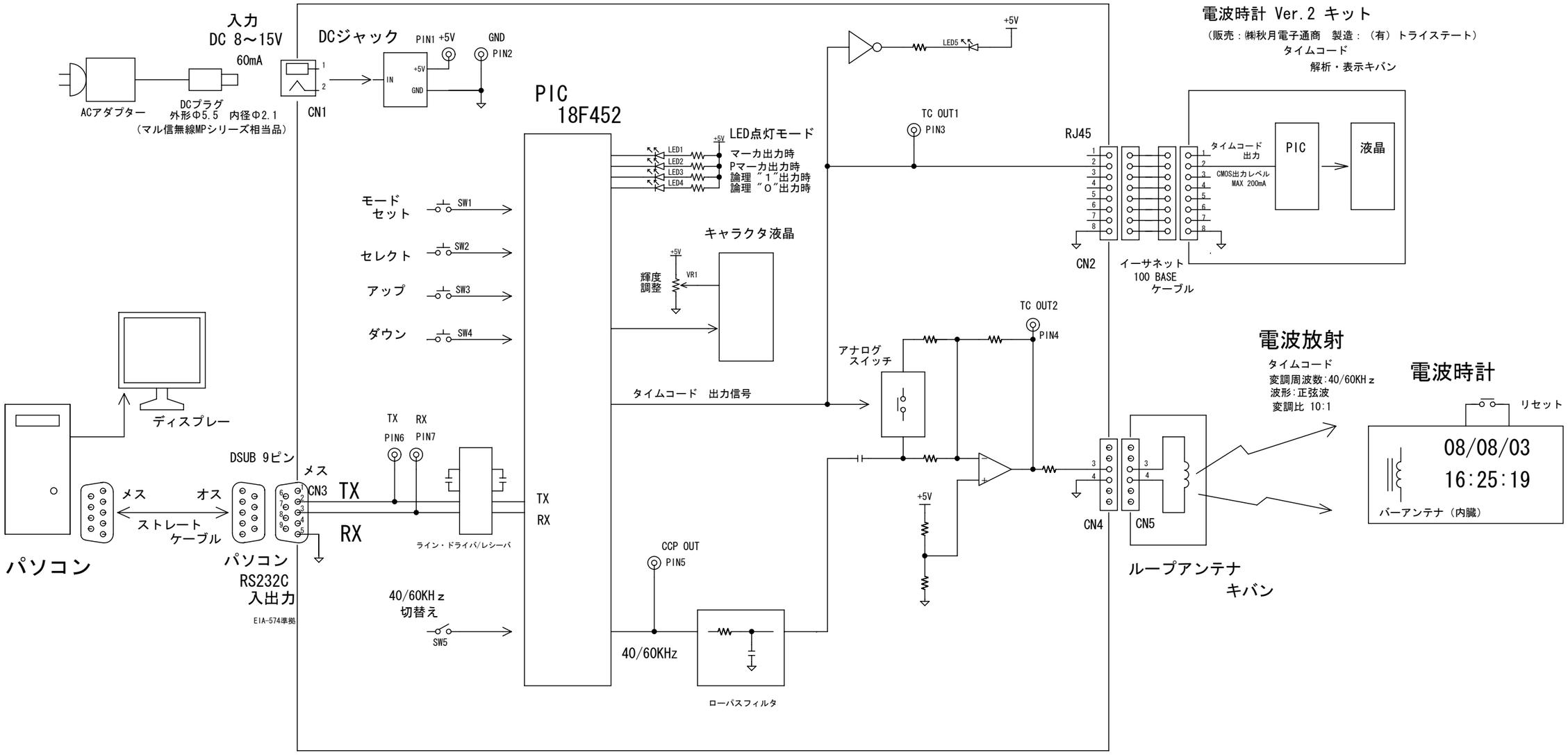

JJY日本標準時シミュレーター キット
周辺部品接続図